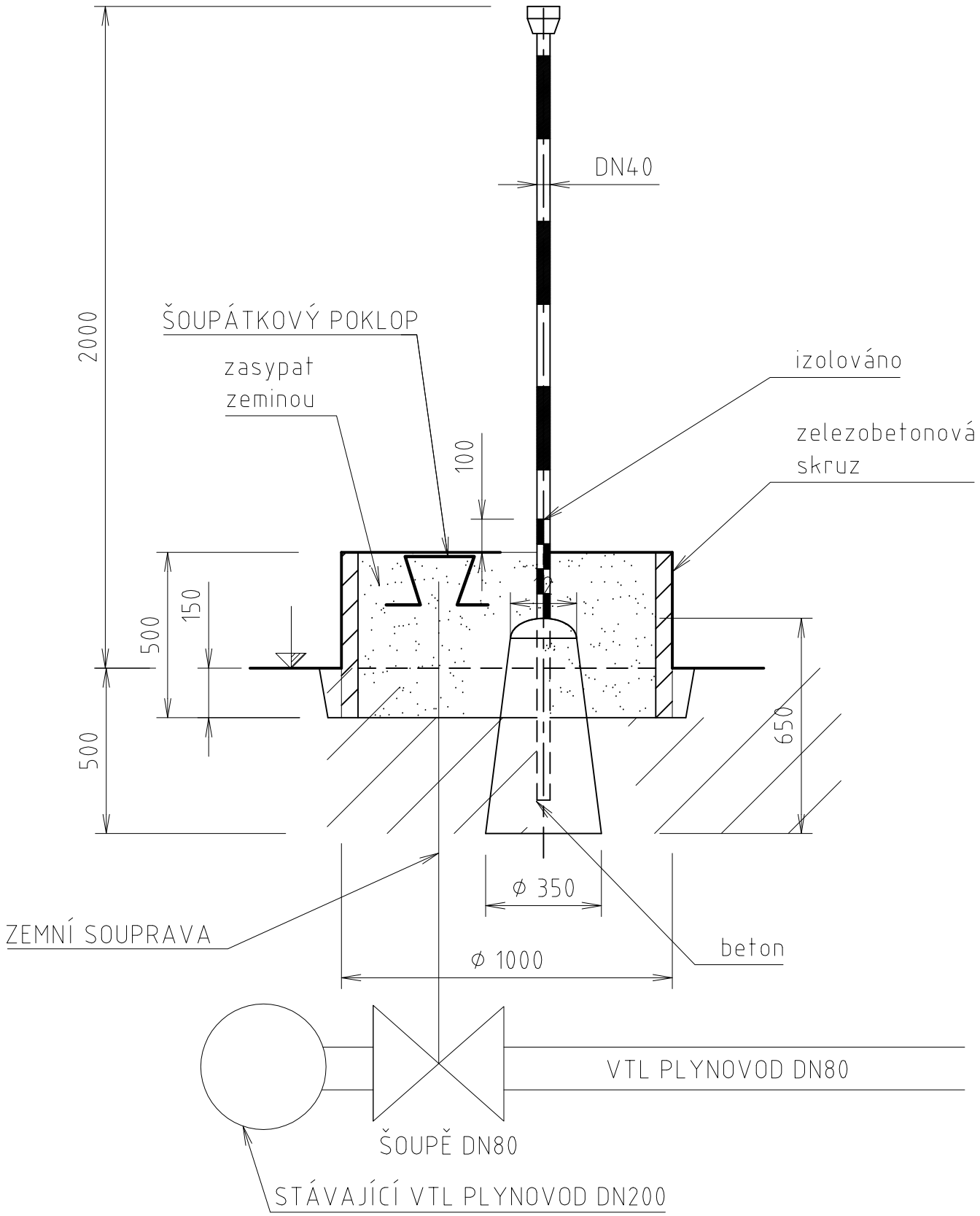

SEZNAM REVIZÍ VÝKRESU			
index	**popis změny**	**datum**	**autor**
1	Navýšení kapacity	01/2013	Ing. Hadraba

Zodpovědný projektant:	Vedoucí projektant (HIP):	Vypracoval:	Proj. části:
Ing. Michal Hadraba	Ing. Michal Hadraba	Ing. Pavel Jakubů	VodoPro S.R.O. Projektování, inženýrská činnost Heleny Malířové 11, 169 00, Praha 6, Tel.: +420 233 081 980-1 IČO: 281 78 114 www.vodopro.cz email: vodopro@vodopro.cz

Autorizace:	Paré:	Vedoucí projektant (HIP):	
		Ing. Michal Hadraba	VodoPro S.R.O. Projektování, inženýrská činnost Heleny Malířové 11, 169 00, Praha 6, Tel.: +420 233 081 980-1 IČO: 281 78 114 www.vodopro.cz email: vodopro@vodopro.cz

Objednatel:	Dopravní podnik města Ústí nad Labem a.s., Revoluční 26, 400 01, Ústí n. Labem	Datum:	01/2013
Místo:	Ústí nad Labem, Předlice, Jateční 426, poz. č. 374/1, 374/2, 379/1, k.ú. Předlice	Stupeň:	DUR, DSP
Stavba:	Plnicí stanice zemího plynu (CNG) v areálu DP města Ústí nad Labem, Jateční 426, Předlice	Zak. č.:	11-050
		Měřítko:	-
SO:	SO 500 - PŘÍPOJKA VTL SO 501 - RS VTL-STL	SO:	SO 500 SO 501
Část PD:	F.2.5 - PLYNOFIKACE AREÁLU	Část PD	Číslo výkr. / Revize
Výkres:	DETAIL ORIENTAČNÍHO SLOUPKU	F.2.5	05 / 1